ОБЩЕСТВО С ОГРАНИЧЕННОЙ ОТВЕТСТВЕННОСТЬЮ

«КПД Пром»

ИНН 3907211626, КПП 390701001
Р/с 40702810677020001419
Ф. ОПЕРУ БАНКА ВТБ (ПАО) В САНКТ-ПЕТЕРБУРГЕ Г. САНКТ-ПЕТЕРБУРГ
БИК 044030704 к/с 30101810200000000704
Юр. адрес: 236004, г. Калининград, ул. Дюнная 18, оф 107

В группу компаний «КПД-Калининград» входит собственная производственная база ООО «КПД Пром» для изготовления бетона, железобетонных конструкций и преднапряжённых пустотных плит перекрытий по технологии безопалубочного формования на современном финском оборудовании Elematic. Предприятие предлагает пустотные панели шириной 1,2м и длинной до 7,2м с нагрузкой 800 кг/м^2. Возможно изготовление плит длинной до 11м с меньшей нагрузкой.

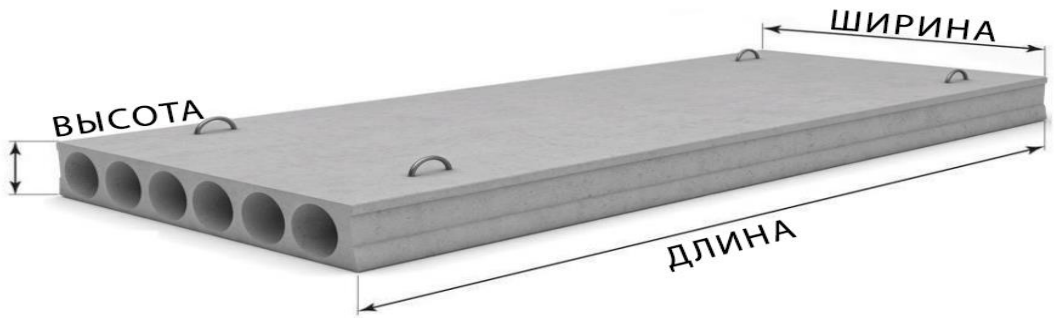

Наименование	Длина, мм	Ширина, мм	Высота, мм	Масса, тн
ПБ14.12-8К1500-30	1380	1194	220	0,49
ПБ15.12-8К1500-30	1480	1194	220	0,53
ПБ16.12-8К1500-30	1580	1194	220	0,56
ПБ17.12-8К1500-30	1680	1194	220	0,60
ПБ18.12-8К1500-30	1780	1194	220	063
ПБ19.12-8К1500-30	1880	1194	220	0,67
ПБ20.12-8К1500-30	1980	1194	220	0,70
ПБ21.12-8К1500-30	2080	1194	220	0,74
ПБ22.12-8К1500-30	2180	1194	220	0,78
ПБ23.12-8К1500-30	2280	1194	220	0,81
ПБ24.12-8К1500-30	2380	1194	220	0,85
ПБ25.12-8К1500-30	2480	1194	220	0,89
ПБ26.12-8К1500-30	2580	1194	220	0,92
ПБ27.12-8К1500-30	2680	1194	220	0,96
ПБ28.12-8К1500-30	2780	1194	220	0,99
ПБ29.12-8К1500-30	2880	1194	220	1,03
ПБ30.12-8К1500-30	2980	1194	220	1,06
ПБ31.12-8К1500-30	3080	1194	220	1,10
ПБ32.12-8К1500-30	3180	1194	220	1,14

ПБ33.12-8К1500-30	3280	1194	220	1,17
ПБ34.12-8К1500-30	3380	1194	220	1,21
ПБ35.12-8К1500-30	3480	1194	220	1,24
ПБ36.12-8К1500-30	3580	1194	220	1,28
ПБ37.12-8К1500-30	3680	1194	220	1,31
ПБ38.12-8К1500-30	3780	1194	220	1,35
ПБ39.12-8К1500-30	3880	1194	220	1,38
ПБ40.12-8К1500-30	3980	1194	220	1,42
ПБ41.12-8К1500-30	4080	1194	220	1,46
ПБ42.12-8К1500-30	4180	1194	220	1,49
ПБ43.12-8К1500-30	4280	1194	220	1,53
ПБ44.12-8К1500-30	4380	1194	220	1,56
ПБ45.12-8К1500-30	4480	1194	220	1,6
ПБ46.12-8К1500-30	4580	1194	220	1,63
ПБ47.12-8К1500-30	4680	1194	220	1,67
ПБ48.12-8К1500-30	4780	1194	220	1,70
ПБ49.12-8К1500-30	4880	1194	220	1,74
ПБ50.12-8К1500-30	4980	1194	220	1,77
ПБ51.12-8К1500-30	5080	1194	220	1,81
ПБ52.12-8К1500-30	5180	1194	220	1,84
ПБ53.12-8К1500-30	5280	1194	220	1,88
ПБ54.12-8К1500-30	5380	1194	220	1,92
ПБ55.12-8К1500-35	5480	1194	220	1,95
ПБ56.12-8К1500-35	5580	1194	220	1,99
ПБ57.12-8К1500-35	5680	1194	220	2,02
ПБ58.12-8К1500-35	5780	1194	220	2,06
ПБ59.12-8К1500-35	5880	1194	220	2,09
ПБ60.12-8К1500-35	5980	1194	220	2,13
ПБ61.12-8К1500-40	6080	1194	220	2,16
ПБ62.12-8К1500-40	6180	1194	220	2,20
ПБ63.12-8К1500-40	6280	1194	220	2,23
ПБ64.12-8К1500-40	6380	1194	220	2,27
ПБ65.12-8К1500-40	6480	1194	220	2,31
ПБ66.12-8К1500-40	6580	1194	220	2,34
ПБ67.12-8К1500-40	6680	1194	220	2,38
ПБ68.12-8К1500-40	6780	1194	220	2,41
ПБ69.12-8К1500-40	6880	1194	220	2,45
ПБ70.12-8К1500-40	6980	1194	220	2,48
ПБ71.12-8К1500-40	7080	1194	220	2,52
ПБ72.12-8К1500-40	7180	1194	220	2,55

Так же предприятие выпускает фундаментные блоки, перемычки, лестничные марши и площадки. Возможно изготовление индивидуальных нестандартных изделий.

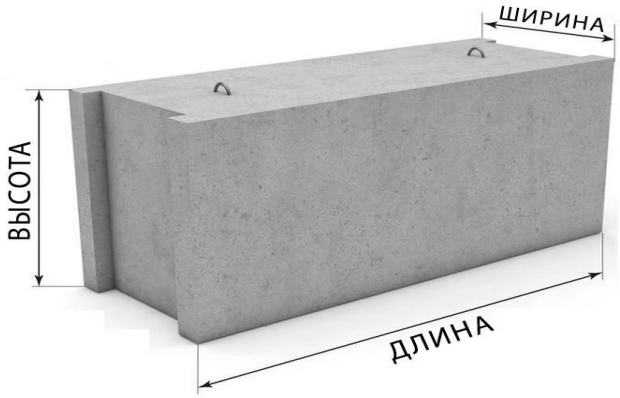

Наименование	**Размеры, мм**			**Масса, тн**
Перемычки	длина	ширина	высота	
ФБС-6.3.3	580	300	280	0,15
ФБС-6.4.3		400		0,16
ФБС-6.3.6		300	580	0,252
ФБС-6.4.6		400		0,336
ФБС-6.5.6		500		0,420
ФБС-9.3.3	880	300	280	0,15
ФБС-9.3.6		300	580	0,30
ФБС-9.4.6		400		0,47
ФБС-9.5.6		500		0,59
ФБС-9.6.6		600		0,70
ФБС-12.3.3	1180	300	280	0,30
ФБС-12.4.3		400		0,31
ФБС-12.3.6		300	580	0,60
ФБС-12.4.6		400		0,64
ФБС-12.5.6		500		0,79
ФБС-12.6.6		600		0,96
ФБС-24.3.6	2380	300	580	0,97
ФБС-24.4.6		400		1,30
ФБС-24.5.6		500		1,63
ФБС-24.6.6		600		1,96

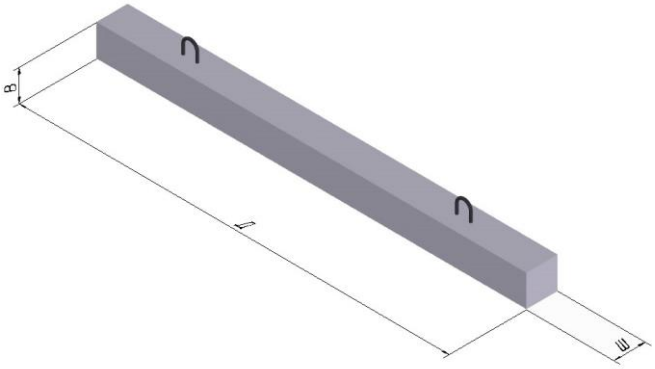

Наименование	**Размеры, мм**			**Масса, тн**
Перемычки	длина	ширина	высота	
8ПБ-13-1	1290	120	90	0,035
8ПБ-16-1	1550			0,042
8ПБ-17-2	1680			0,045
8ПБ-19-3	1940			0,052
9ПБ-13-37	1290	120	190	0,073
9ПБ-16-37	1550			0,088
9ПБ-18-37	1810			0,103
9ПБ-18-8	1810			0,103
9ПБ-21-8	2070			0,113
9ПБ-22-3	2200			0,125
9ПБ-25-8	2460			0,140
9ПБ-27-8	2720			0,155
10ПБ-21-27	2070	250	190	0,245
10ПБ-25-37	2460			0,291
10ПБ-27-37	2720			0,322

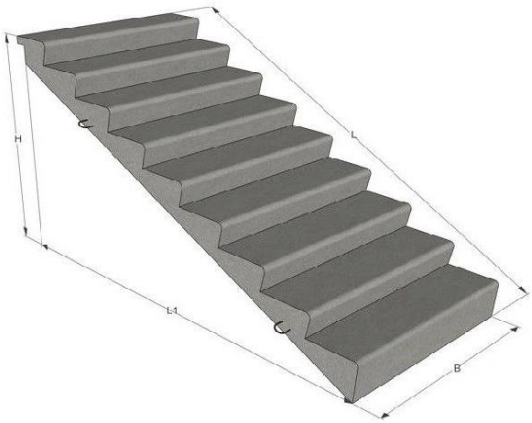

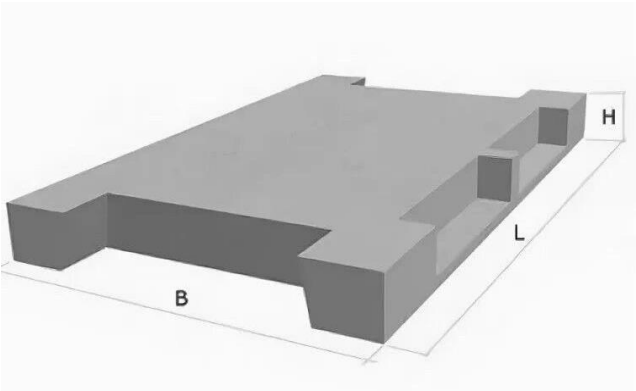

Наименование	длина	ширина	высота	масса
ЛМ17-11	1690	1030	250	0,787
ЛМ30-11	3030	1030	249	1,500
2ЛП25.12-4к	2780	1300	320	1,160
2ЛП25.15-4к	2780	1600	320	1,345

Железобетонные вентиляционные блоки изготавливаются на всю высоту этажа, что позволит значительно сократить время возведения вентиляционных каналов и шахт, а также уменьшить трудоемкость. Можем изготовить 3 типа сечения:1) 800х400 2) 650х360 3) 500х360 высотой до 2990мм.
Высота железобетонных вентиляционных блоков индивидуальна, изготавливается согласно вашему проектному решению.

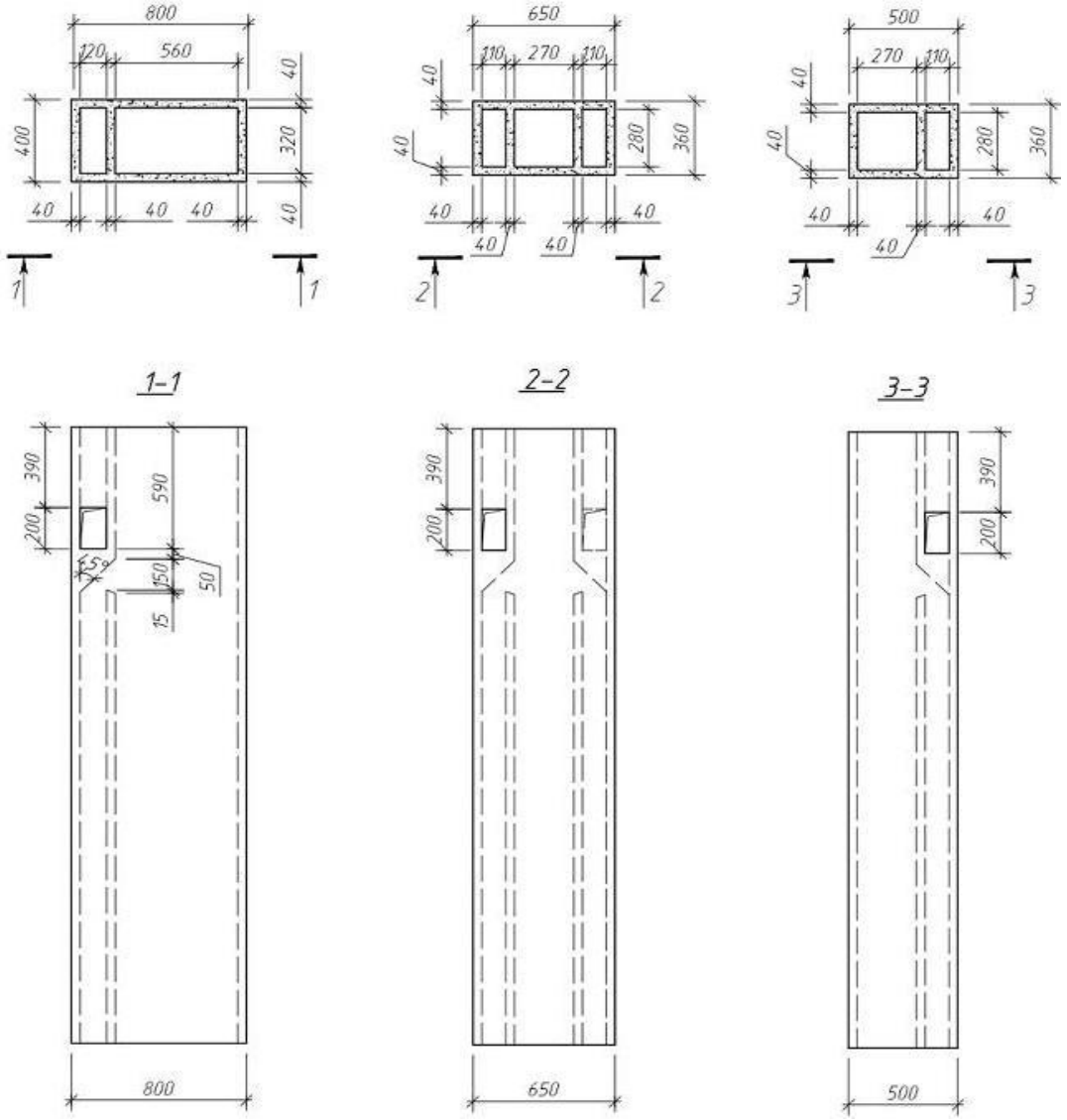

Наименование	Высота, мм	Сечение, мм
ВБ-1	До 2990	800х400
ВБ-2		650х360
ВБ-3		500х360

В производственной цепочке задействована современная бетоносмесительная установка мощностью 60 куб. м/час, изготавливающая бетон всех классов.

Наименование
Бетон М-75 (В5)
Бетон М-100 (В7,5)
Бетон М-150 (В12,5)
Бетон М-200 (В15)
Бетон М-200 W4 (В15 W4)
Бетон М-200 W6 (В15 W6)
Бетон М-250 (В20)
Бетон М-250 W6 (В20 W6)
Бетон М-300 (В22,5)
Бетон М-350 (В25)
Бетон М-350 W6 (В25 W6)
Бетон М-350 W8 (В25 W8)
Бетон М-400 (В30)
Бетон М-400 W6 (В30 W6)
Бетон М-400 W8 (В30 W8)
Раствор М-50
Раствор М-75
Раствор М-100
Раствор М-150
Раствор М-200

В структуре производства есть собственная независимая лаборатория, оснащенная необходимым современным оборудованием и приборами, аттестованная Калининградским центром стандартизации, метрологии и сертификации. Лаборатория осуществляет постоянный контроль качества на производстве.

Предприятие не останавливается на достигнутом и постоянно развивается. В перспективе освоение новых технологий и расширение номенклатурного ряда выпускаемой продукции.

Будем рады долгосрочному взаимовыгодному сотрудничеству!

С уважением,
Руководитель отдела продаж Смирнова Ольга Владимировна

Конт. тел. 33-33-70
8-962-269-56-00
E-mail: kpd-prom@mail.ru